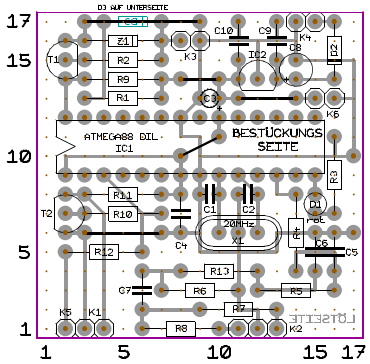
D3 AUF UNTERSEITE
LED
Z1
R2
R9
R1
T1
K3
C10
C9
K4
C8
IC2
D2
C3
K6
ATMEGA88 DIL
IC1
BESTÜCKUNGS
SEITE
R3
R11
R10
T2
C1
C2
D1
LED
20MHz
X1
C4
R12
R4
C6
C5
R13
C7
R6
R5
R7
K5
K1
R8
K2
LÖTSEITE
17
15
10
5
1
1
5
10
15
17