# FUNKAMATEUR-Bauelementeinformation

# B 7 S 2
# B 7 S 2-01*

**Einstrahl-Oszillografenröhre**
**kurzer Baulänge mit Planschirm und Nachbeschleunigung**
**für niedrige Betriebsspannung**

## Technische Daten

| Parameter | | | Betriebswerte | Grenzwerte min. | Grenzwerte max. |
|---|---|---|---|---|---|
| Heizspannung | $U_f$ | [V] | 6,3 | −10 % | +10 % |
| Heizstrom | $I_f$ | [A] | 0,34 (0,09) | | |
| Gesamtbeschleunigungsspannung | $U_a$ | [V] | 1 000 | 800 | 2 000 |
| Beschleunigungsspannung | $U_{g4}$ | [V] | 500 | 400 | 1 000 |
| Astigmatismuskorrekturspannung | $U_{g4}$[1] | [V] | −32...+32 | | |
| Gitterspannung | $U_{g3}$ | [V] | | | 500 |
| Fokussierspannung ($I_k$ = 200 µA) | $U_{g3}$ | [V] | 30...120 | | |
| Vorbeschleunigungsspannung | $U_{g2}$ | [V] | 500 | 400 | 1 000 |
| Gitterspannung | $U_{g1}$ | [V] | | −200 | 0 |
| Sperrspannung ($I_I$ = 0) | $U_{g1sp}$ | [V] | −25...−60 | | |
| Heizfaden/Katoden-Spannung | $U_{f/k}$ | [V] | | −180 (−100) | 180 (15) |
| Spitzenspannung Ablenkplatte/Beschleunigungsgitter | $U_{d/g4s}$ | [V] | | | 500 |
| Katodenstrom | $I_{k\,eff}$ | [µA] | | | 200 |
| Schirmbelastung | | [µA/cm²] | | | 1,5 |

Klammerwerte gelten für den Typ B 7 S 2-01.

1 Durch Anlegen einer entsprechenden Spannung zwischen g4 und dem mittleren Plattenpotential der $d_1$-Platten können Fleckverzerrungen korrigiert werden.

## Kennwerte

| | | |
|---|---|---|
| Ablenkfaktor | $AF_{d1}$ | 15 V/cm |
| Ablenkfaktor | $AF_{d2}$ | 20 V/cm |
| Kapazität $C_{d11/d12}$ | | 1 pF |
| Kapazität $C_{d21/d22}$ | | 2 pF |
| Kapazität $C_{d1/d2}$ | | 0,6 pF |
| Kapazität $C_{d1/g4}$ | | 5 pF |
| Kapazität $C_{d2/g4}$ | | 7 pF |
| Kapazität $C_{g1}$ | | 7 (9,7) pF |
| Kapazität $C_k$ | | 3 (3,5) pF |

## Zubehör

Fassung 14-25, TGL 200-3620
Anodenstecker A (gerade), B (gewinkelt) TGL 200-3633
Abschirmung BB 35 (Klemmenschraube vom Schirm aus gesehen von oben rechts zugängig)
Abschirmung BC 35 (Klemmenschraube vom Schirm aus gesehen von oben links zugängig)
TGL 200-7097

* Der Typ B 7 S 2-01 eignet sich wegen der geringen Katodenheizleistung besonders für batteriebetriebene Klein-Oszilloskope.

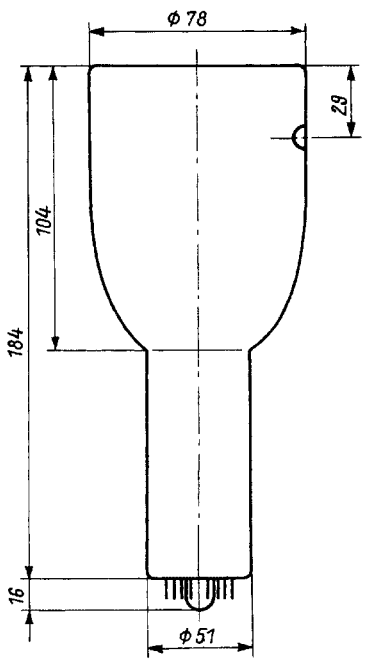


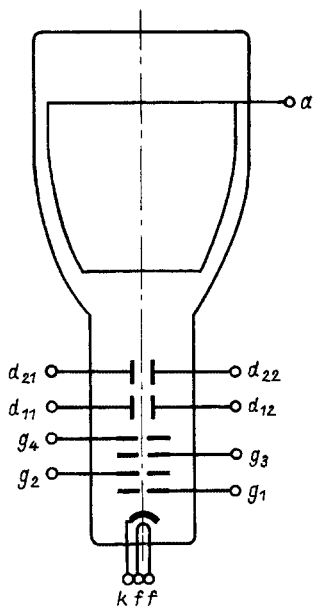


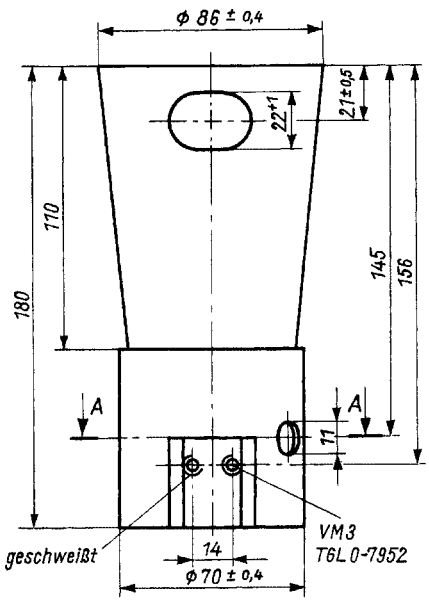


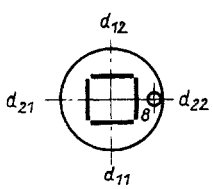


Schirmansicht

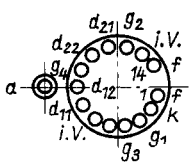


Sockelschaltung

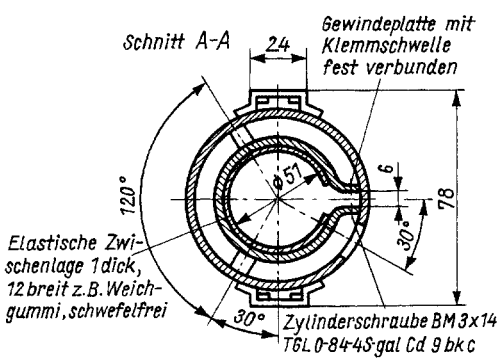




© Box 73 Amateurfunkservice GmbH • www.funkamateur.de