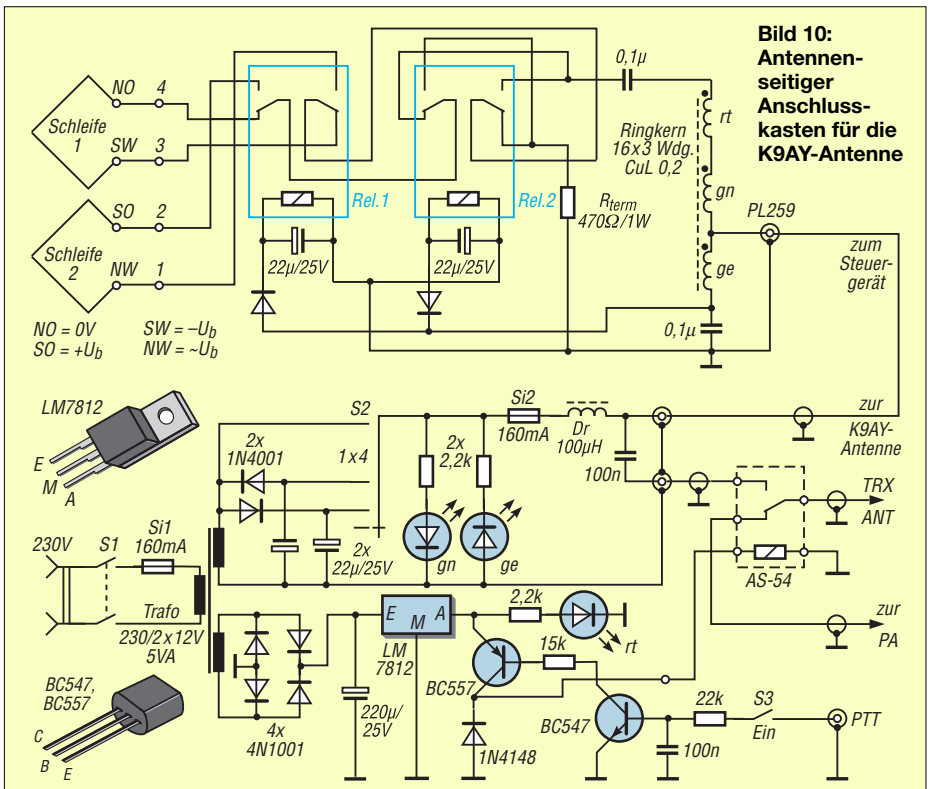

Bild 10: Antennenseitiger Anschlusskasten für die K9AY-Antenne

Bild 11: Steuergerät für die K9AY-Antenne

 © Box 73 Amateurfunkservice GmbH